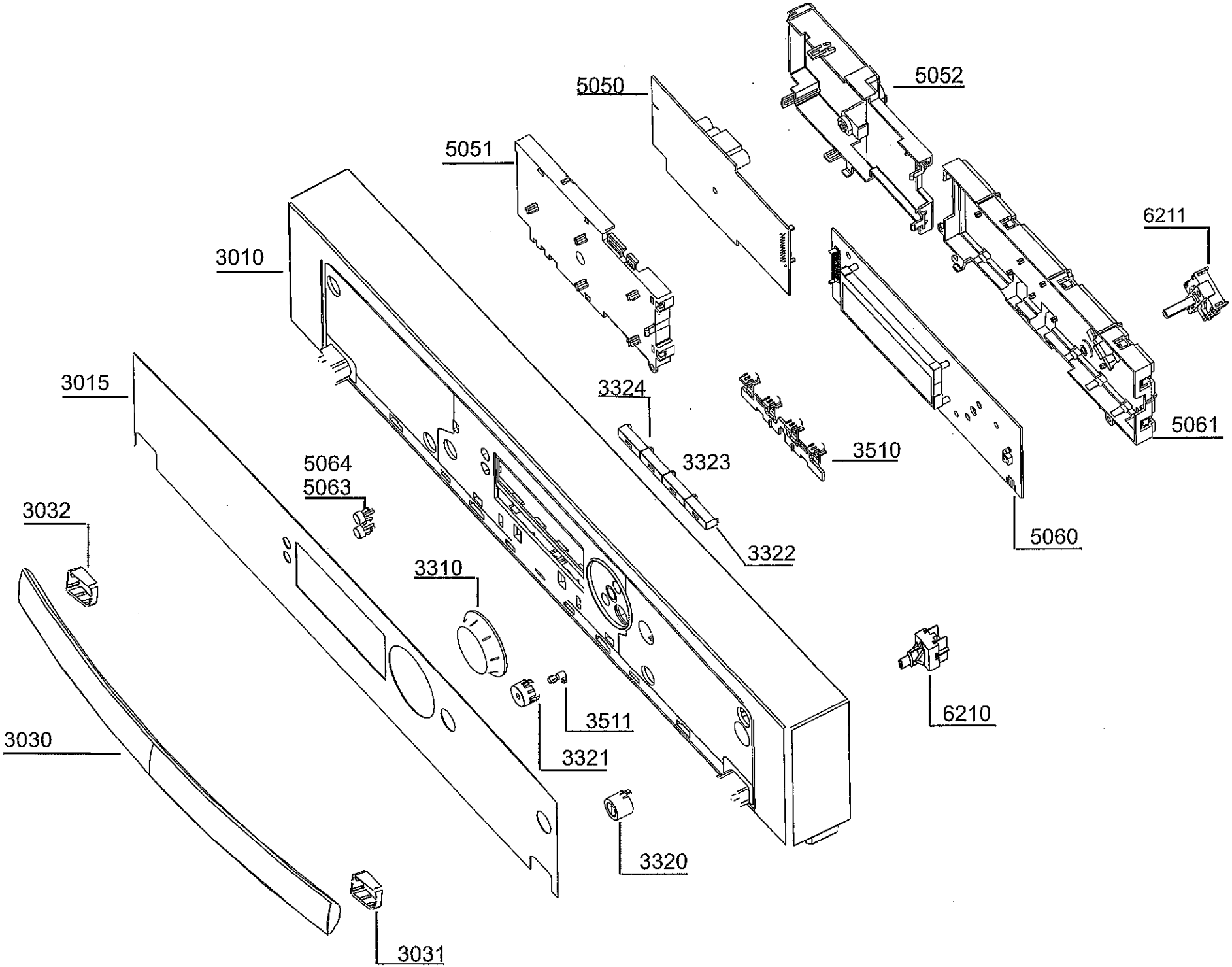
5050
5052
5051
6211
3010
3015
3324
3510
5061
5064
5063
3323
3032
3322
5060
3310
6210
3511
3030
3321
3320
3031

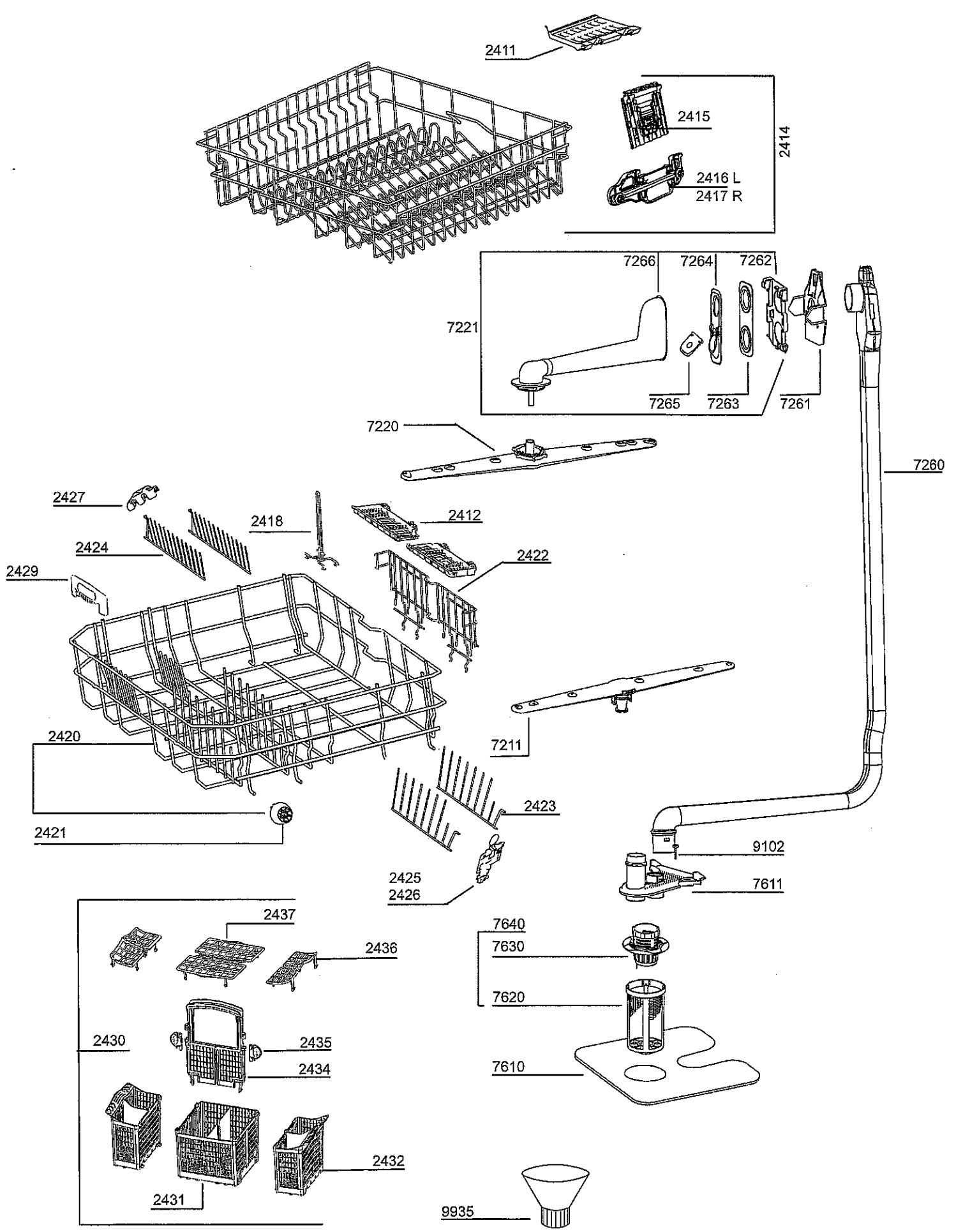
2411
2415
2414
2416 L
2417 R
7266
7264
7262
7221
7265
7263
7261
7220
7260
2427
2418
2412
2424
2422
2429
2420
7211
2421
2423
9102
2425
2426
7611
2437
7640
2436
7630
7620
2430
2435
2434
7610
2432
2431
9935

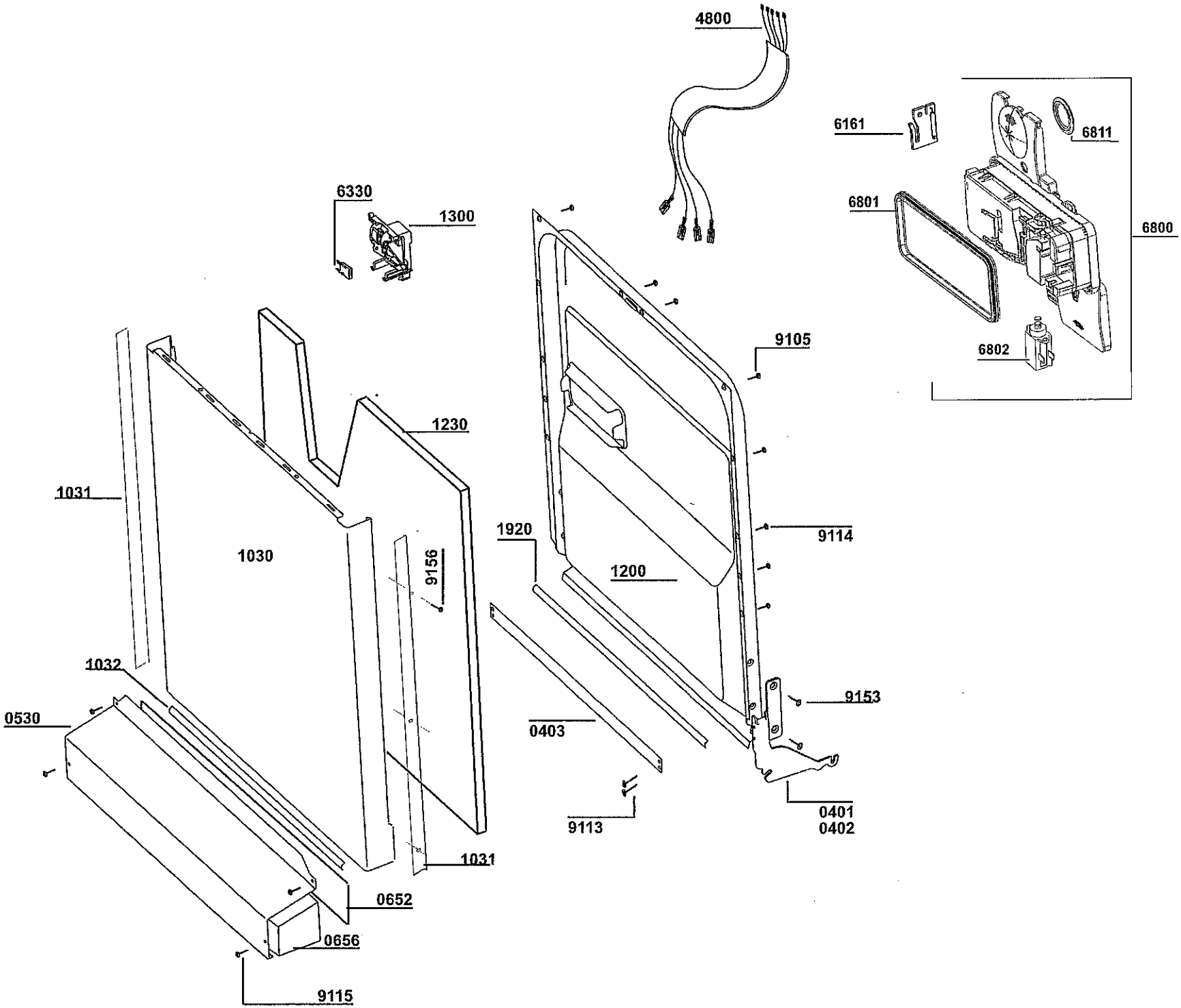
4800
6161
6811
6801
6800
6802
6330
1300
9105
1230
1031
1920
9114
1030
9156
1200
1032
9153
0530
0403
9113
0401
0402
1031
0652
0656
9115

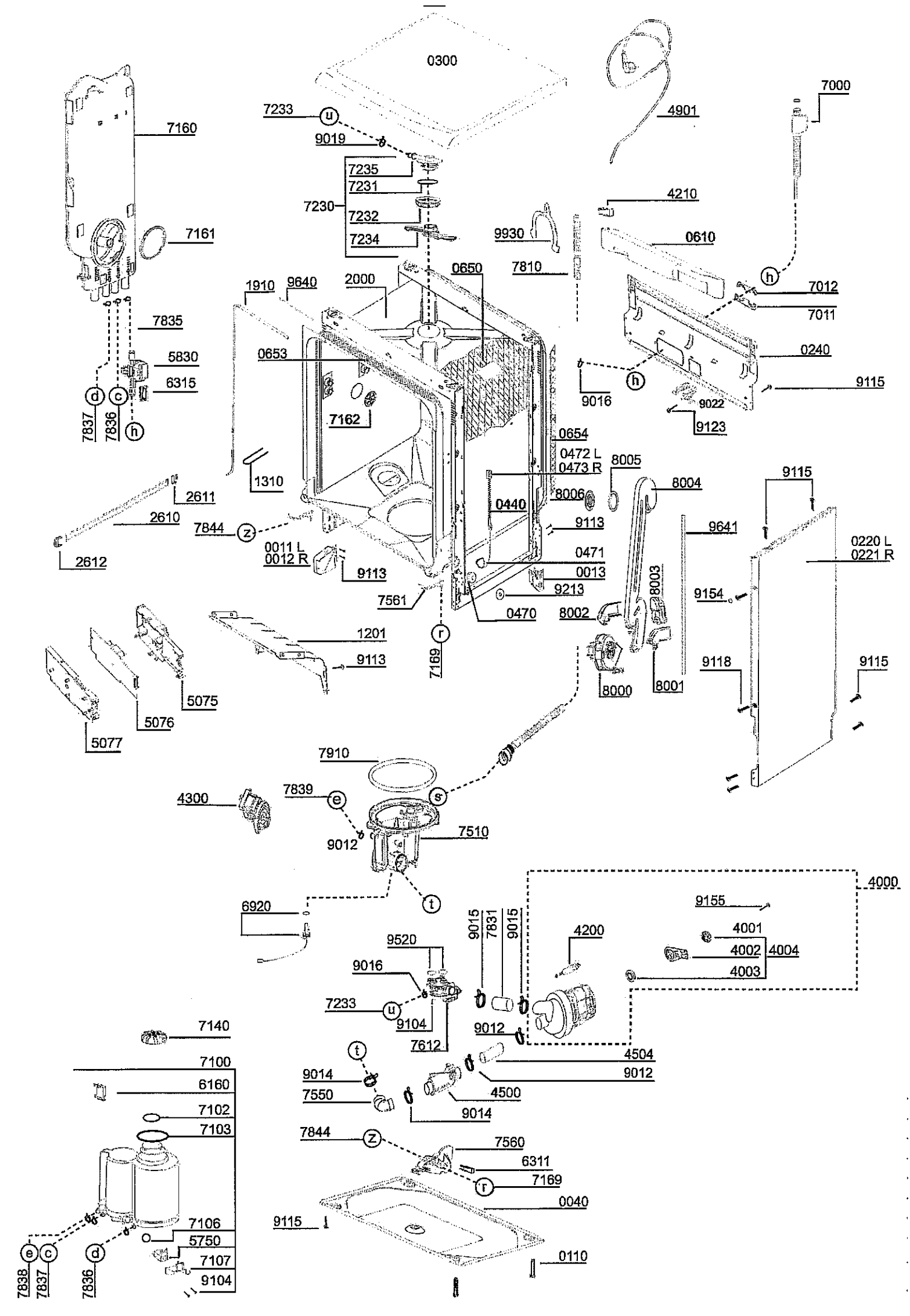
0300
7160
7161
7233
9019
7235
7231
7230
7232
7234
4901
7000
4210
9930
0610
7810
0650
2000
1910
9640
7012
7011
0240
9115
9016
9022
9123
7835
5830
6315
7837
7836
0653
7162
0654
0472 L
0473 R
8005
8004
9115
1310
2611
2610
2612
7844
0440
8006
9113
9641
0011 L
0012 R
9113
0471
0013
9213
0220 L
0221 R
9154
7561
0470
8002
8003
1201
9113
7169
8000
8001
9118
9115
5075
5076
5077
7910
4300
7839
9012
7510
6920
4000
9155
9015
7831
9015
4200
4001
4002
4004
4003
9520
9016
7233
9104
7612
9012
7140
7100
6160
7102
7103
9014
7550
4504
9012
4500
9014
7844
7560
6311
7169
0040
9115
0110
7106
5750
7107
9104
7838
7837
7836